EU ETS

Κυριότερες Αλλαγές στη Νομοθεσία ΣΕΔΕ (2025)

Υπουργείο Περιβάλλοντος και Ενέργειας

Δ/νση Κλιματικής Αλλαγής και Ποιότητας της Ατμόσφαιρας

Τμήμα Μηχανισμών Αγοράς και Μητρώου Εκπομπών

15 Ιανουαρίου 2026

ΥΠΟΥΡΓΕΙΟ ΠΕΡΙΒΑΛΛΟΝΤΟΣ & ΕΝΕΡΓΕΙΑΣ

Επικαιροποίηση Νομοθεσίας

ΕΚΤΕΛΕΣΤΙΚΟΣ ΚΑΝΟΝΙΣΜΟΣ (ΕΕ) 2025/772 ΤΗΣ ΕΠΙΤΡΟΠΗΣ της 16ης Απριλίου 2025 για την τροποποίηση και τη διόρθωση του εκτελεστικού κανονισμού (ΕΕ) 2019/1842

- Αφορά τη Δωρεάν Κατανομή από 01/01/2026
- Ρυθμίζει θέματα αναφορικά με τους κανόνες αιρεσιμότητας του Καν. 2019/331 (Ανάκτηση Μειωμένης Κατανομής λόγω του άρθρου 22α)
- Υποβολή Επαληθευμένης Έκθεσης Κλιματικής Ουδετερότητας για όσους υπέβαλλαν Σχέδιο Κλιματικής Ουδετερότητας
  (το περιεχόμενο της έκθεσης → Παράρτημα ΙΙ) έως 31/3/2026 και κάθε 5 χρόνια
- Παύση εγκατάστασης
- Απόλυτο Κατώτατο Όριο για τις Προσαρμογές 300 Δικαιώματα

ΥΠΟΥΡΓΕΙΟ ΠΕΡΙΒΑΛΛΟΝΤΟΣ & ΕΝΕΡΓΕΙΑΣ

Επικαιροποίηση Benchmarks 1/4

- Οι τιμές αναφοράς εξακολουθούν να είναι **προκαταρκτικές** καθώς οι συγκεκριμένοι έλεγχοι για τα ιστορικά στοιχεία των εγκαταστάσεων βρίσκονται σε εξέλιξη, γεγονός που θα μπορούσε να επηρεάσει τις τελικές τιμές των τιμών αναφοράς.
- Για ορισμένες τιμές αναφοράς προϊόντων, ο ρυθμός ενημέρωσης εξαρτάται σε μεγάλο βαθμό από μεμονωμένες εγκαταστάσεις όπου οι έλεγχοι δεν έχουν ολοκληρωθεί.
- Ορισμένες εκτιμήσεις λαμβάνουν υπόψη ότι οι εγκαταστάσεις που εξαιρέθηκαν από την τιμή αναφοράς την περίοδο 2021-2025 θα εξαιρεθούν και τώρα.
- Ένα **χαμηλό επίπεδο βεβαιότητας** αντικατοπτρίζει την πιθανότητα η τιμή αναφοράς να αποκλίνει από το υποδεικνυόμενο εύρος.

ΥΠΟΥΡΓΕΙΟ ΠΕΡΙΒΑΛΛΟΝΤΟΣ & ΕΝΕΡΓΕΙΑΣ

Επικαιροποίηση Benchmarks 2/4

Διυλιστήρια		
Benchmark	Preliminary update to phase 3	Certainty
Refinery Products	Medium (-27% to -34%)	Medium

Σίδηρος & Μέταλλο		
Benchmark	Preliminary update to phase 3	Certainty
Coke	-50%	High
Agglomerated ore	-50%	High
Hot metal	-6%	High
EAF carbon steel	-50%	High
EAF high allow steel	-50%	High
Iron casting	-50%	High

Επικαιροποίηση Benchmarks 3/4

Μη Σιδηρούχα Μέταλλα		
Benchmark	Preliminary update to phase 3	Certainty
Pre-bake anode	Low (-6% to -13%)	High
[Primary] aluminium	-6%	High

Τσιμέντο & Ασβέστης		
Benchmark	Preliminary update to phase 3	Certainty
Grey cement clinker	Low (-13% to -20%)	Medium
White cement clinker	Low (-6% to -13%)	High
Lime	Medium (-27% to -34%)	Medium
Dolime	Medium (-20% to -27%)	Medium
Sintered dolime	Low (-13% to -20%)	Medium

ΥΠΟΥΡΓΕΙΟ ΠΕΡΙΒΑΛΛΟΝΤΟΣ & ΕΝΕΡΓΕΙΑΣ

Επικαιροποίηση Benchmarks 4/4

Κεραμικά		
Benchmark	Preliminary update to phase 3	Certainty
Facing bricks	High (-34% to - 41%)	High
Pavers	~~50%~~ High (-34% to - 41%)	High
Roof tiles	Low (-13% to -20%)	High
Spray dried powder	High (-34% to -41%)	High

Άλλα προϊόντα για Κατασκευές		
Benchmark	Preliminary update to phase 3	Certainty
Mineral wool*	-50%	High
Plaster	-6%	Medium
Dried secondary gypsum	-50%	Medium
Plasterboard*	~~Medium (-20% to -35%)~~ Low (-13% to 20%)	Medium

Καταληκτικές Ημερομηνίες

- Υποβολή Επαληθευμένων Εκθέσεων Επιπέδου ALC έως **31 Μαρτίου 2026**.
- Η Αρμόδια Αρχή Χορηγεί Δωρεάν Κατανομή έως **30 Ιουνίου 2026**.
- Παράδοση Δικαιωμάτων έως **30 Σεπτεμβρίου 2026**.

Χρονοδιάγραμμα NIMs

- Έκδοση templates & tools εντός Μαρτίου 2026
- Απόφαση NIMs έως το Μάρτιο 2026
- Απόφαση BM έως τον Απρίλιο 2026
- Απόφαση CSCF έως το Μάιο 2026
- NAT Batch 0 έως τέλη Μαΐου 2026

ΥΠΟΥΡΓΕΙΟ ΠΕΡΙΒΑΛΛΟΝΤΟΣ & ΕΝΕΡΓΕΙΑΣ

Templates

- **Activity Level Changes (ALC) template** για την περίοδο 2026-2030 μπορείτε να το βρείτε εδώ: (About free allocation - Climate Action - European Commission), στο πεδίο, Phase 4 (allocation period 2026-2030).

Disclaimer: Please note that the values for the preliminary allocation are only indicative taking into account the minimum or maximum benchmark values as explained above. However, where the preliminary allocation also depends on the heat or fuel benchmark value (e.g. ElExch-F or non-ETS heat), which are also subject to change based on this data collection, the indicative value might not even represent the minimum or maximum preliminary number of allowances, but undergo further correction.

- ***Activity Level Changes (ALC) Verification Report template*** έχει προστεθεί στην ιστοσελίδα και μπορείτε να το βρείτε εδώ, στο πεδίο, Phase 4 (allocation period 2026-2030).

ΥΠΟΥΡΓΕΙΟ ΠΕΡΙΒΑΛΛΟΝΤΟΣ & ΕΝΕΡΓΕΙΑΣ

ΥΠΟΥΡΓΕΙΟ ΠΕΡΙΒΑΛΛΟΝΤΟΣ & ΕΝΕΡΓΕΙΑΣ

Διαδικασία Υποβολής ALC

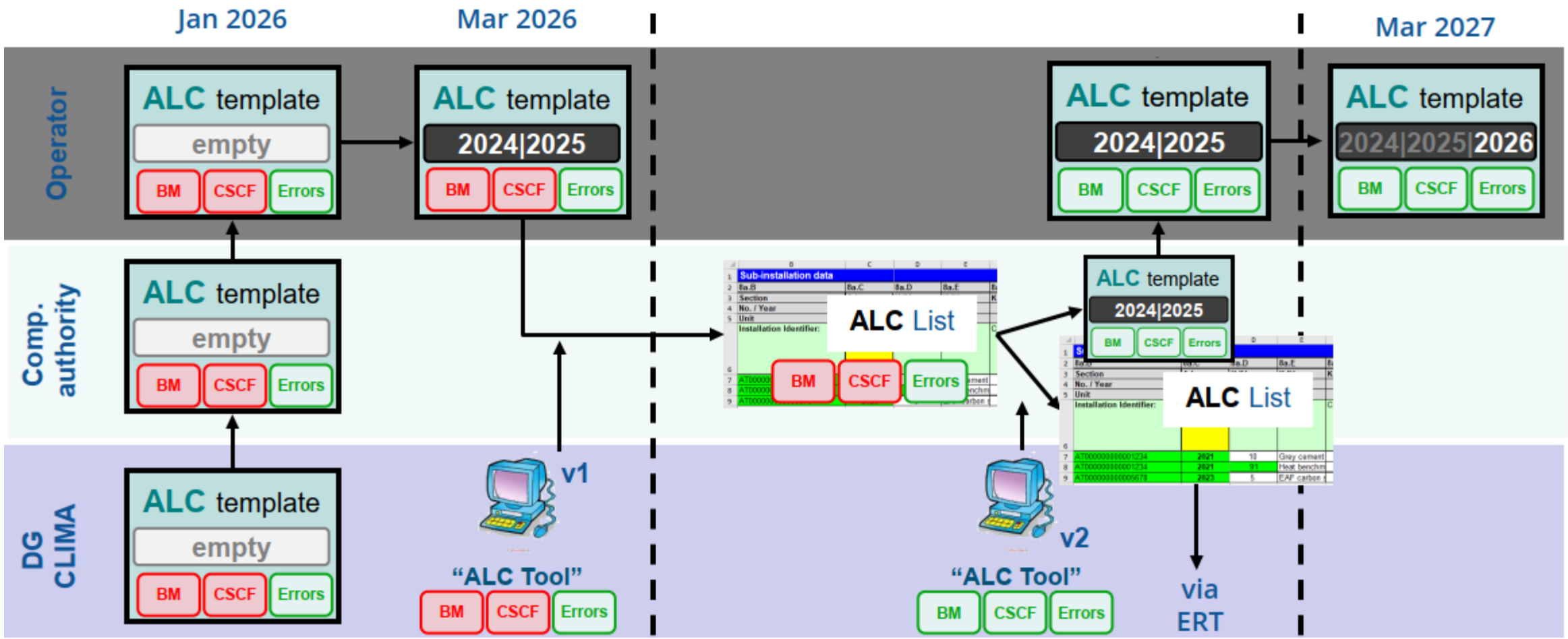

Ημερολόγιο 2026 για τις Αποφάσεις της Επιτροπής

Commission Decision	Phase	Planned adoption date	Deadline for formal notifications and NATs (subject to adjustments)
NAT (batch 20)	4.1st	Mar	5 Mar 2026
NIMs amendment 8th amendment	4.1st	April	26 Mar 2026
NAT (batch 50)	3	May	23 April 2026
NAT (batch 0)	4.2nd	May	May 2026
NAT (batch 21)	4.1st	Jun	11 June 2026
NAT (batch 1)	4.2nd	Sep	Early Sep 2026
NAT (batch 22)	4.1st	Sep	Early Sep 2026
NAT (batch 2)	4.2nd	Dec	Early Dec 2026

ΥΠΟΥΡΓΕΙΟ ΠΕΡΙΒΑΛΛΟΝΤΟΣ & ΕΝΕΡΓΕΙΑΣ

GD7 : Αλλαγές στο Επίπεδο Δραστηριότητας DRAFT

- Διευκρινήσεις σχετικά με :
  - Τον ορισμό Ιστορικής Απόδοσης
  - Τα Δεδομένα για Νεοεισερχόμενους και Νέες Υποεγκαταστάσεις (π.χ. Μια νεοεισερχόμενη το 2024 πρέπει να υποβάλλει ALCNE 2024-report & ALC2026-2030-report.)
- Θέματα για Επιστροφή της Επιπλέον Κατανομής
- Θέματα Ανάκτησης Δικαιωμάτων που Μειώθηκαν σύμφωνα με το άρθρο 22α του FAR
- Παραρτ. I: Απλοποιημένο Διάγραμμα Ροής για Μεταβολές Επιπέδου Δραστηριότητας
- Παραρτ. II: Χρήσιμα παραδείγματα
- Παραρτ. III templates ALC ανά περίπτωση

ΥΠΟΥΡΓΕΙΟ ΠΕΡΙΒΑΛΛΟΝΤΟΣ & ΕΝΕΡΓΕΙΑΣ

GD11: Οδηγός για το Σχέδιο Κλιματικής Ουδετερότητας σαν Προϋπόθεση της Δωρεάν Κατανομής Τελική Έκδοση 12-12- 2025

- Υποβολή CNP Κάθε Πέντε Χρόνια
- Προσθήκη διευκρίνησης ότι επικαιροποιήσεις των CNP μπορούν να επηρεάσουν μελλοντικά ορόσημα και στόχους
- Επαλήθευση των CNR: Εισάγει το σχετικό άρθρο του AVR
- Διευκρίνηση ότι για τους στόχους που τίθενται στο ΒΜ, οι τιμές ΒΜ που πρέπει να χρησιμοποιούνται είναι εκείνες που ισχύουν κατά τη στιγμή της υποβολής του αρχικού CNP (πριν από την ενημέρωση).

ΥΠΟΥΡΓΕΙΟ ΠΕΡΙΒΑΛΛΟΝΤΟΣ & ΕΝΕΡΓΕΙΑΣ

CNR: INTENDED STRUCTURE

Data import from **CNP summary sheet** (like BDR import into ALC template)

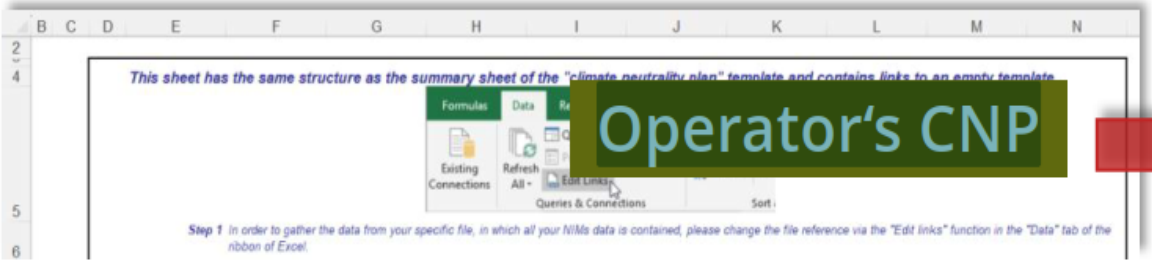

Operator's CNP

Structure similar to the **CNP template**

CNR Template

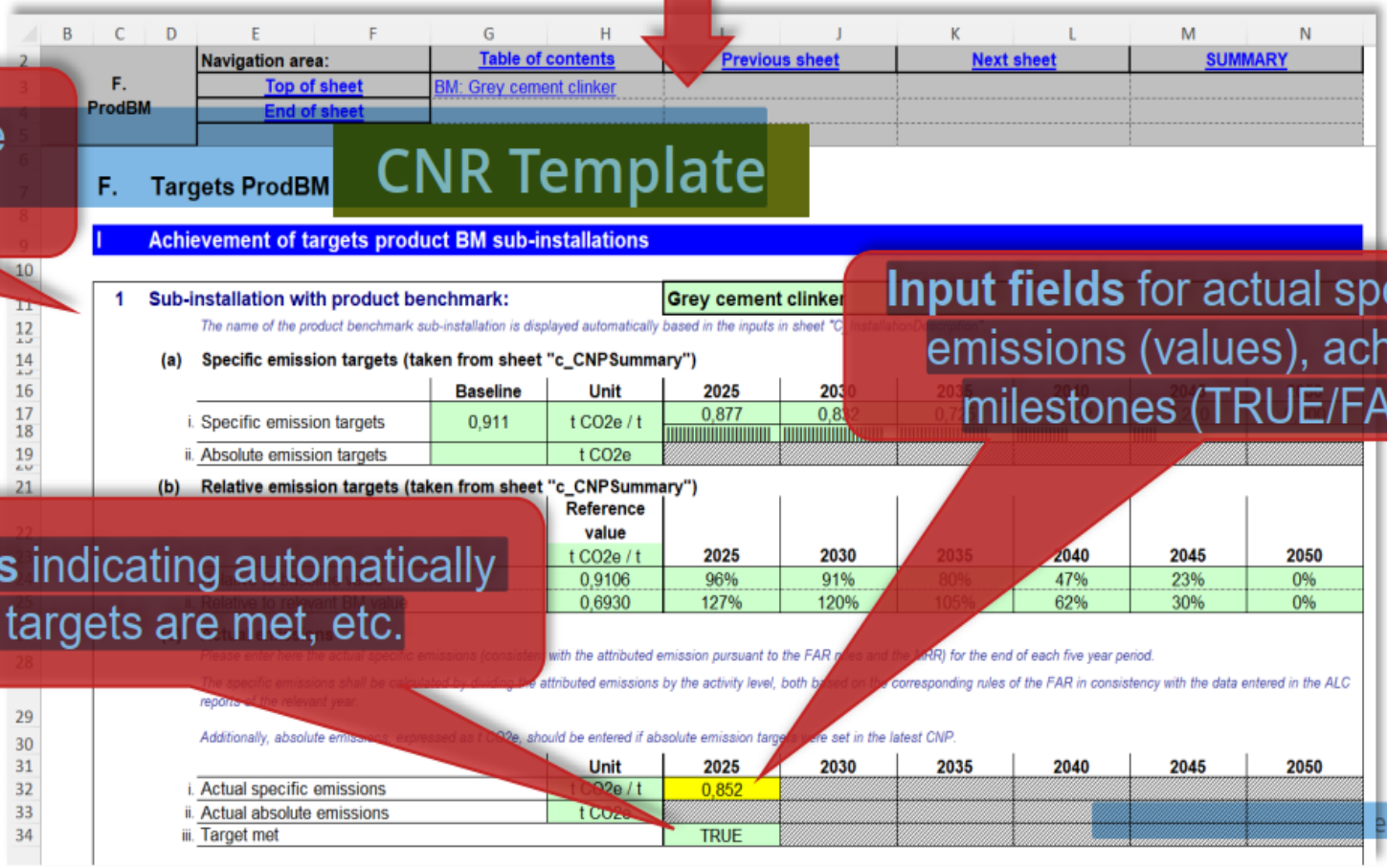

Input fields for actual specific/absolute emissions (values), achievement of milestones (TRUE/FALSE), etc.

Output fields indicating automatically whether targets are met, etc.

E U ETS

GD12: Σχετικά με την Προϋπόθεση της Δωρεάν Κατανομή για Μέτρα Βελτίωσης της Ενεργειακής Απόδοσης DRAFT

Ο Φορέας Εκμετάλλευσης μπορεί να ανακτήσει τα μειωμένα δικαιώματα εκπομπής εάν αποδείξει στην αρμόδια αρχή ότι :

- Όλες οι εκκρεμείς συστάσεις από ελέγχους ενεργειακής απόδοσης ή πιστοποιημένα συστήματα διαχείρισης ενέργειας έχουν υλοποιηθεί και αυτό έχει επιβεβαιωθεί από τον επαληθευτή.
- Κατά τη διάρκεια ή μετά την περίοδο αναφοράς έχουν εφαρμοστεί άλλα μέτρα που οδηγούν σε ισοδύναμες μειώσεις εκπομπών, και αυτό επιβεβαιώνεται από τον επαληθευτή.
- Ο φορέας πρέπει να υποβάλει αίτημα για την ανάκτηση των μειωμένων δικαιωμάτων εκπομπής ως μέρος της επαληθευμένης έκθεσης επιπέδου δραστηριότητας. Η αρμόδια αρχή αξιολογεί το αίτημα και αποφασίζει εάν πληρούνται οι προϋποθέσεις.
- Αν το αίτημα εγκριθεί, ο φορέας θα λάβει το πλήρες ποσό των δικαιωμάτων εκπομπής για τα υπόλοιπα έτη της περιόδου κατανομής, αρχίζοντας από το έτος υποβολής του αιτήματος ανάκτησης.

ΥΠΟΥΡΓΕΙΟ ΠΕΡΙΒΑΛΛΟΝΤΟΣ & ΕΝΕΡΓΕΙΑΣ

Επικαιροποίηση AVR (Καν. 2018/2067)

- Ρυθμίζει θέματα για:
  - Την Επαλήθευση των Εκπομπών Ρυθμιζόμενης Οντότητας
  - Την Επαλήθευση της Έκθεσης Κλιματικής Ουδετερότητας (άρθρο 17γ)
  - Την Επαλήθευση των Εκπομπών Αεροσκαφών που δεν σχετίζονται με το CO_2
  - Το Μεταφερόμενο CO_2 από την Εγκατάσταση Μεταφοράς στην Εγκατάσταση Παραλαβής

- Θέματα συμμόρφωσης καυσίμων βιομάζας μηδενικού συντελεστή με τα κριτήρια αειφορίας και τα κριτήρια μείωσης των εκπομπών ΑΘ (άρθρο 29 REDII)

EGD1 σχετικά με την επαλήθευση Τελική έκδοση 12/12/2025

Ευθυγράμμιση με τις Αναθεωρήσεις της Οδηγίας ΣΕΔΕ και της Υποκείμενης Νομοθεσίας

Περιλαμβάνει Αλλαγές και Διευκρινήσεις στα κάτωθι:

- Ρόλο του επαληθευτή στον έλεγχο της ολοκλήρωσης της εφαρμογής των συστάσεων για την ενεργειακή απόδοση και στην επαλήθευση των εκθέσεων για την κλιματική ουδετερότητα.
- Αναθεωρήσεις του MRR που έχουν αντίκτυπο στον AVR. Αναθεωρήσεις του AVR για τη βελτίωση της αποτελεσματικότητας και της αποδοτικότητας της επαλήθευσης.
- Αναθεωρήσεις των προτύπων ISO που έχουν αντίκτυπο στον AVR.

EGD1 σχετικά με την επαλήθευση Τελική έκδοση 12/12/2025

Νέο παράρτημα IV:

- Πώς ένας ελεγκτής ελέγχει τις εκθέσεις εκπομπών των εγκαταστάσεων αποτέφρωσης αστικών αποβλήτων (MWI).
- Πώς ένας ελεγκτής ETS1 ελέγχει τις πληροφορίες του παραρτήματος Xa που αναφέρονται στην έκθεση εκπομπών του διαχειριστή.
- Πώς ένας ελεγκτής ελέγχει τα στοιχεία παρακολούθησης σχετικά με το μεταφερόμενο CO2.
- Πώς ένας ελεγκτής ελέγχει τα στοιχεία παρακολούθησης σχετικά με το CO2 που είναι μόνιμα χημικά δεσμευμένο σε προϊόντα

Νέες παράγραφοι στο Παράρτημα IV προσδιορίζουν τι πρέπει να κάνει ένας ελεγκτής για να προγραμματίσει την επαλήθευση σε αυτές τις περιπτώσεις, ποιες πληροφορίες απαιτούνται από τους διαχειριστές, τι είδους έλεγχοι πρέπει να πραγματοποιηθούν και πώς πρέπει να υποβληθεί η έκθεση.

ΥΠΟΥΡΓΕΙΟ ΠΕΡΙΒΑΛΛΟΝΤΟΣ & ΕΝΕΡΓΕΙΑΣ

GD3 (Βιομάζα & Άλλα Καύσιμα Μηδενικού Συντελεστή) - Τελική Έκδοση 26/09/2025

- Συμπερίληψη των τροποποιήσεων του 2023 & 2024 του MRR
- Εισαγωγή της ευρύτερης έννοιας των Καυσίμων Μηδενικού Συντελεστή
- Καλύτερη διατύπωση που διευκρινίζει ότι η θέρμανση (στο πλαίσιο του RED) αναφέρεται επίσης στη «μη μετρήσιμη θερμότητα», δηλαδή στην άμεση καύση σε διαδικασίες παραγωγής όπως τσιμέντο, τούβλα κ.λπ
- Λειτουργικότητα της βάσης δεδομένων της Ένωσης (UDB) που αναμένεται το 2026
- Για περιπτώσεις όπου το PoS (Proof of Sustainability, αποδεικτικό βιωσιμότητας) δεν είναι διαθέσιμο, επειδή έχει ήδη χρησιμοποιηθεί για άλλο σκοπό:
  - Εάν το σύστημα πιστοποίησης παρέχει πρόσθετη απόδειξη συμμόρφωσης (Proof of Compliance, PoC), εναπόκειται στο κράτος μέλος να αποφασίσει εάν η εν λόγω απόδειξη είναι αποδεκτή.

* Τροποποιήσεις της RED II με την Οδηγία (EU) 2023/2413, μερικές φορές (λανθασμένα) αναφέρεται “RED III”

ΥΠΟΥΡΓΕΙΟ ΠΕΡΙΒΑΛΛΟΝΤΟΣ & ΕΝΕΡΓΕΙΑΣ

GD III Οδηγίες για την επαλήθευση του τομέα της Αεροπορίας

Αντικείμενα της Επικαιροποίησης του GD III

- Ευθυγράμμιση με τις νέες απαιτήσεις του MRR & του AVR
- Κατάργηση περιττών οδηγιών (κατάργηση της επαλήθευσης των τόνων-χιλιόμετρων)
- Ενσωμάτωση της επαλήθευσης των επιπτώσεων της αεροπορίας που δεν σχετίζονται με το CO_2
- Πρόσθετη αποσαφήνιση του ρόλου του επαληθευτή στην αξιολόγηση συγκεκριμένων ζητημάτων M&R
- Συμμόρφωση Βιοκαυσίμων, RFNBO/RCF & SLCF με τα κριτήρια RED II
- Εφαρμογή νέων κανόνων για τα εναλλακτικά καύσιμα και τα επιλέξιμα καύσιμα αεροπορίας (άρθρα 53 έως 54c MRR)
- Επιπλέον διευκρινήσεις σχετικά με την επαλήθευση CORSIA

ΥΠΟΥΡΓΕΙΟ ΠΕΡΙΒΑΛΛΟΝΤΟΣ & ΕΝΕΡΓΕΙΑΣ

E
U
E
T
S

ΥΠΟΥΡΓΕΙΟ ΠΕΡΙΒΑΛΛΟΝΤΟΣ & ΕΝΕΡΓΕΙΑΣ

Ευχαριστώ για την προσοχή σας !

Κωνσταντίνα Πλακάκη
Αναπληρώτρια Προϊσταμένη τμήματος ΜΑΜΕ

k.plakaki@prv.ypeka.gr
ets@prv.ypeka.gr